PRESSALIT®

Produkt	PLUS Duschsitz 450, manuell höhenverstellbar und seitlich verschiebbar
Produktnummer	R7450112000
	VVS:777536600 NRF:6311189 EAN:5708590312590 HMI: 71794 NBS:N13:448 FDA:INN/D135865
Farbe	Weiß
Produkt-beschreibung	PLUS Duschsitz 450, mit Rückenlehne und Armlehnen. Um 195 mm höhenverstellbar und seitlich verschiebbar. Die Armlehne sind unabhängig von Sitz und Rückenlehne höhenverstellbar. Hochklappbare Sitz und Armlehnen. Anthrazitgraue Abdeckplatte auf Wandschiene. Materialien: weicher und komfortabler PUR-Schaum mit Holzkern, montiert auf einem Aluminiumprofil. Die Armlehne aus weichem SEBS-Kunststoff sind griffig und rutschfest. Zur Nachmontage auf waagerechter PLUS Wandschiene (nicht enthalten). PLUS Duschsitz 450, mit Rückenlehne und Armlehnen. Um 195 mm höhenverstellbar und seitlich verschiebbar. Die Armlehne sind unabhängig von Sitz und Rückenlehne höhenverstellbar. Hochklappbare Sitz und Armlehnen. Anthrazitgraue Abdeckplatte auf Wandschiene. Materialien: weicher und komfortabler PUR-Schaum mit Holzkern, montiert auf einem Aluminiumprofil. Die Armlehne aus weichem SEBS-Kunststoff sind griffig und rutschfest. Zur Nachmontage auf waagerechter PLUS Wandschiene (nicht enthalten).
Verstellung	Höhen- und seitlich verstellbar
Höhenverstellung	175 mm
Produktkapazität	Maximales Anwendergewicht (Sitz): 200 kg. Maximale Belastung der Armlehnen: 55 kg. Bei einer Belastung der Duschsitz mit 200 kg, wird jede Montageschraube folglich mit bis zu 23 kg. *PLUS Duschsitze wurden statisch mit einem Sicherheitsfaktor 1,5 getestet. Dies entspricht den Anforderungen der geltenden Normen.*

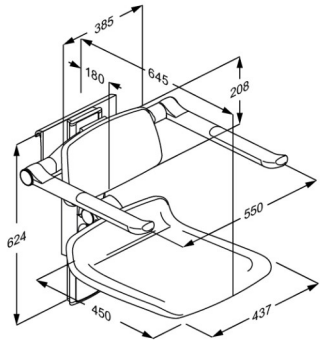

PRESSALIT®

Produkt	PLUS Duschsitz 450, manuell höhenverstellbar und seitlich verschiebbar
Produktnummer	R7450112000
Materialien	Der Duschsitz besteht vorwiegend aus Aluminium mit einer 10 µm Eloxalschicht. Sitz und Rückenlehne sind aus PUR-Schaumstoff hergestellt. Beide sind mit einer Oberflächenbeschichtung versehen und mit PUR-Klarlack geschützt. Sitz beinhaltet Sperrholzkern. Die Armlehnen bestehen vorwiegend aus Aluminium mit einer 10 µm Eloxalschicht und sind an den Enden mit einer rutschfesten, griffigen Oberfläche aus weichem SEBS-Kunststoff mit glasfaserverstärktem Nylonkern versehen. Auch der Scharnierarm ist mit weichem SEBS-Kunststoff überzogen. Interne Komponenten und Halterungen sind vorwiegend in Edelstahl ausgefürt. Die Kanten der Rückenlehne und Sitzträger sind mit Abdeckungen aus ABS-Polymer versiegelt.
Ergonomie	Ergonomischer Sitz - Sitzflache 450 x 437 mm. Das weiche und rutschfeste Material fühlt sich nie kalt an und bietet zugleich einen guten Sitzkomfort. Die ovale Form der Armlehne stützt und bietet einen guten, komfortablen Halt.
Funktionen	Der Duschsitz und die Armlehnen sind hochklappbar, so dass nach Bedarf zusätzliche Bewegungsfläche geschaffen werden kann. Mit Hilfe eines einfachen und sicheres Klicksystems lasse sich Sitzfläche, Rücken und Armlehne gleichzeitig einstellen. Die Armlehne sind darüber hinas unabhängig von Sitz und Rückenlehne höhenverstellbar. Der Duschsitz lässt sich einfach verschieben.
Garantie	Auf alle Pressalit Hilfsmittel, die innerhalb von 5 Jahren ab Rechnungsdatum nachweisbar einen Material- oder Fabrikationsfehler aufweisen, leisten wir dadurch Gewähr, dass die beanstandeten Teile unentgeltlich nach unserem beliebigen Ermessen ausgebessert oder neu geliefert werden.

Produkt	PLUS Duschsitz 450, manuell höhenverstellbar und seitlich verschiebbar
Produktnummer	R7450112000
Reinigung	Verwenden Sie zur Reinigung gewöhnliche Seifenlauge. Keine schleifenden, ätzenden oder chlorhaltigen Reinigungsmittel verwenden, um die Oberfläche nicht zu beschädigen. Folgende Reinigungsmittel sind von Pressalit geprüft und können verwenden werden, sofern der Reiniger ordnungsgemäß den Dosierungsanweisungen auf der Verpackung verdünnt worden ist. DESINFIZIERENDE REINIGUNGSMITTEL: Terralin protect Dismonzon Plus NICHT-DESINFIZIERENDE REINIGUNGSMITTEL: Wetrok Caledor Petrosol Citro Das Produkt muss unmittelbar nach der Reinigung mit einem weichen, in klarem Wasser ausgewrungenen Tuch abtrocknet werden, da sonst Oberflächenschäden und Missfärbungen entstehen können. ENTKALKUNG DER ALUMINIUMTEILE: Pressalit empfiehlt, eventuelle Kalkablagerungen auf der Wandschiene und anderen Aluminiumteilen mit einer Mischung aus 3 Teilen 30%-iger Essigsäure und 7 Teilen Wasser zu entfernen. Nach Reinigung der Aluminiumteile mit dem Essigwasser, muss mit einem weichen, in klarem Wasser ausgewrungenen Tuch nachgetrocknet werden.

Pressalit A/S
Pressalitvej 1
DK-8680 Ry
Tel.: +45 8788 8788
Fax: +45 8788 8789
E-mail: pressalit@pressalit.com